テレワーク導入で使える
『IT導入補助金』

TELE WORK

『人材確保等支援助成金』
（テレワークコース）

- 働き方改革による経営改善
- 育児や介護と仕事の両立
- 通勤無し、時間の有効活用
- 生産性向上・グローバル化
- 人材確保・オフィスコスト削減
- 地域活性化・環境負荷軽減

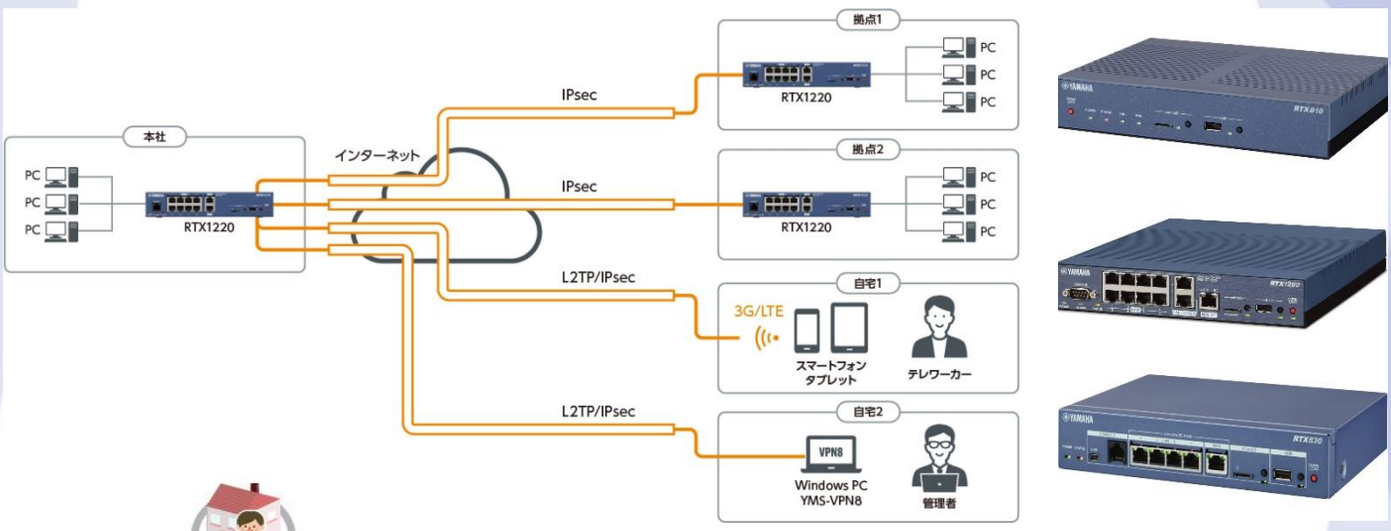

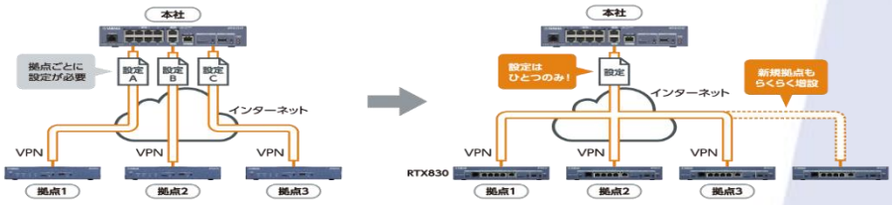

【YAMAHA】のルーター・VPNクライアントソフトウェアを使って安全なリモートアクセスを実現！

●遠隔会議 ▶▶ ストレスとトラブルのない、快適なオンラインコミュニケーション
●ネットワークセキュリティ ▶▶ 安全な接続・通信環境でテレワークを支える

◆VPN接続に必要な機器(ルーター等)を中古で揃え、安価でご提案します◆

株式会社エイ・ピー

☏ 03（5823）7270

AP通信　2024 vol.1

◆ 画質も良くて故障の少ない機種を厳選◆自信を持ってオススメします◆

Canon

iRADV-C3520FⅢ

~~¥100,000~~

大ヒット機種
5台入荷

Canon

iRADVDXC3720F

~~¥139,000~~

オススメ！
3台入荷

Canon

iRADVDXC3826F

~~¥168,000~~

現行に近い
カラー複合機！

FUJI xerox

DocuCentreⅥ C2264

~~¥78,000~~

激安残り5台

FUJI xerox

DocuCentreⅦC2273

~~¥169,000~~

安定の
ゼロックス

SHARP

MX-C305W

~~¥42,000~~

オススメ A4
カラー複合機！

RICOH

IMC2500

~~¥128,000~~

快適操作！

KONICA MINOLTA

bizhubC258

~~¥120,000~~

APイチ押し
4台入荷！

KONICA MINOLTA

bizhubC308

~~¥135,000~~

人気のコニカ

◆自社で分解清掃整備済み◆お好みのデザイン・メーカーをお選びください◆

株式会社エイ・ピー

☏ 03（5823）7270